Lemi Podo Mix

Preisänderungen vorbehalten: Wir bitten um Ihr Verständnis, dass sich unsere Preise verändern können.

Einfach clever shoppen:
www.simonkeller.ch

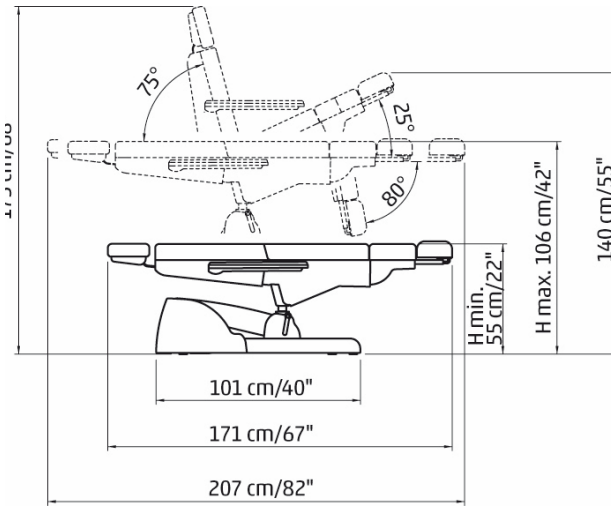

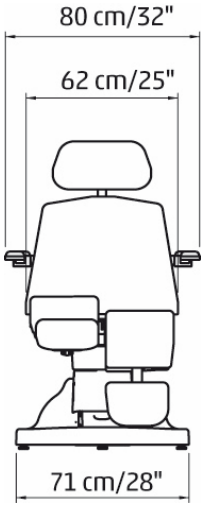

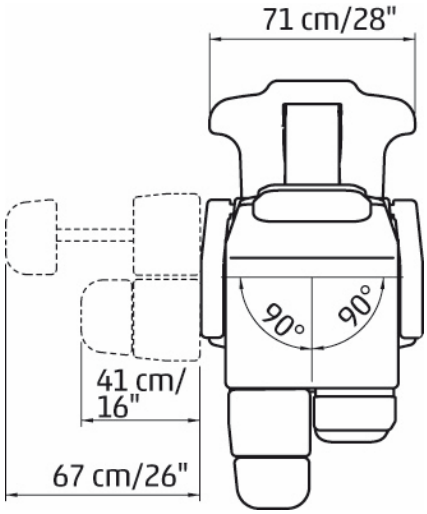

Der beliebte Lemi Podo Mix bietet ein attraktives Preis-/Leistungsverhältnis. Er wurde für den höchsten Komfort und eine maximale Arbeitserleichterung während der Behandlung konzipiert. Mit einer Einstiegshöhe von 55 cm ist ein tiefer Einstieg für ältere und gehbehinderte Klienten gewährleistet. Für ein angenehmes und ergonomisches Arbeiten lassen sich die Sitzhöhe und der Neigungswinkel des Sitzteils dank der optimal einstellen. Auch die Rückenlehne kann den Bedürfnissen der Klienten angepasst werden. Die doppelten Beinauflagen können ganz einfach in die gewünschte Länge und Position eingestellt werden. Durch das Verstellen der Rückenlehne lässt sich der Stuhl auch als Liege gebrauchen. Inkl. auszieh- und abnehmbarem Kopfteil.

Modell 1M (= 1 Motor) mit elektrischer Höhenverstellung. Alle andern Einstellungen sind manuell. Die Kippneigung sollte voreingestellt werden, bevor sich der Klient hinsetzt.

Modell 2M (= 2 Motore) mit elektrischer Höhen- & Neigungswinkelverstellung

Modell 3 M (= 3Motore) mit elektrischer Höhen-, Neigungswinkel- & Rückenlehnenverstellung

Technische Daten

Länge	171 cm
Breite ohne Armauflagen	62 cm
Breite mit Armauflagen	80 cm
Höhenverstellung	55 – 105 cm
Belastbarkeit	bis 200 kg
Gewicht	76 kg

	Art.-Nr.	Preis
LEMI Podo Mix 1 M	043179	3'990.00
LEMI Podo Mix 2 M	042816	4'890.00
LEMI Podo Mix 3 M	043178	5'490.00

Zubehör (optional)		
042762	Papierrollenhalter	65.00
042845	Laufrollen 2x gebremst, 2x ungebremst	90.00
042634	Sonderfarbe SPA PRESTIGE	350.00
042559	Bestickung Logo	180.00
037454	Frottee Armlehnenbezug 2 Stk. weiss	32.50
037380	Frottee Liegenbezug Podo 120 x 60 cm weiss	55.00

Preisänderungen vorbehalten: Wir bitten um Ihr Verständnis, dass sich unsere Preise verändern können.

Einfach clever shoppen:
www.simonkeller.ch